HEKA+ Patient Chair

ADN nordique - conçu pour vous

Modèle et brevet en cours.

HEKA+ Patient Chair ne se contente pas d'être un meuble élégant, il incarne également le concept danois du « hygge », apportant un sentiment de sécurité, de détente et de bien-être tant pour les patients que pour les équipes soignantes.

Lorsque le patient passe de la position assise à la position couchée, le fauteuil se déplace en douceur, presque de manière flottante, grâce à un mécanisme de dossier innovant et breveté qui s'ajuste de façon dynamique.
Ce mouvement fluide soutient parfaitement l'anatomie naturelle du corps, en particulier la relation entre le dos et le cou.

HEKA+ Patient Chair

Pour faciliter l'entrée et la sortie du patient, le repose-pieds se replie automatiquement à 90 degrés lorsque le dossier est relevé. Cette caractéristique permet également un positionnement face à face optimal entre le patient et le dentiste.

De plus, le dossier fin et étroit offre un accès maximal pour l'équipe soignante, tandis que la conception compacte et le grand décalage en hauteur garantissent des positions de travail ergonomiques, idéales pour les traitements à deux ou à quatre mains.

Le mécanisme du dossier s'adapte à chaque patient grâce à trois réglages préprogrammés, auxquels s'ajoutent des ajustements manuels pour une personnalisation encore plus poussée.

Enfin, le pédalier Ergo-Suction permet d'arrêter l'aspiration d'un simple mouvement, réduisant ainsi les gestes inutiles et la fatigue du dentiste et de son assistant.

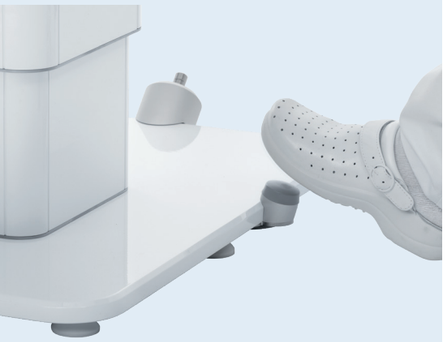

Le mécanisme de levage du fauteuil maintient une distance constante entre la têtière et les postes de travail environnants, ce qui évite de devoir réajuster l'éclairage opératoire ou le microscope.

Que le dentiste soit debout ou assis, HEKA⁺ Patient Chair offre une position de travail ergonomique parfaite, réduisant les tensions et améliorant l'efficacité du soin.

HEKA⁺ Patient Chair peut être équipé d'un bras télescopique flexible et ambidextre, permettant de passer rapidement d'un traitement pour droitier à un traitement pour gaucher, sans nécessiter d'outils. Cette flexibilité optimise l'utilisation des salles de soins, même lors des journées les plus chargées.

En combinaison avec nos unités de traitement, HEKA⁺ Patient Chair crée un environnement de travail idéal, offrant un flux de traitement simple et flexible que les patients et l'équipe apprécieront chaque jour. Lorsqu'il est connecté aux units de traitement HEKA⁺, tous les réglages et positions de traitement sont automatiquement transférés au fauteuil, simplifiant ainsi l'expérience pour tous.

Personnalisez votre HEKA+ Patient Chair

HEKA+ Patient Chair offre une large gamme d'options de personnalisation pour répondre aux besoins spécifiques des patients et de l'équipe soignante. De nouvelles fonctionnalités sont régulièrement ajoutées pour s'adapter à vos attentes.

Vous pouvez choisir parmi de nombreuses options pour améliorer à la fois le confort et l'efficacité, garantissant ainsi une parfaite adaptation à votre cabinet.

En version autonome, le fauteuil peut mémoriser jusqu'à six utilisateurs différents, chacun avec quatre positions de traitement personnalisées.

Si vous avez des besoins particuliers, nous serons heureux d'explorer de nouvelles solutions qui vous conviennent.

Position horizontale

Sellerie facilement amovible

Accoudoirs (jusqu'à deux)

Têtière à double articulation

Bras télescopique monté sur le fauteuil

Jusqu'à trois joysticks

Crochet pour pédale

Ergo aspi (Arrêt d'aspiration)

Plus de nouvelles options disponibles à partir de 2025

Le fauteuil de patient est conçu pour offrir un confort et une flexibilité idéals, grâce à des technologies et des caractéristiques ergonomiques qui bénéficient autant aux patients qu'à l'équipe de traitement.

Caractéristiques techniques:
: Trois moteurs électriques
: Capacité jusqu'à 200 kg
: Élévateurs pour position de travail debout
: Position de Trendelenburg
: Têtière á double articulations
: Joystick (jusqu'à trois joysticks possibles)
: Accoudoirs tournants (droit et/ou gauche)
: Bras télescopique avec aspiration monté sur le fauteuil
: Crochet pour pédale

Options disponibles à partir de fin 2025
: Kit mobile
: Grande têtière chirurgicale

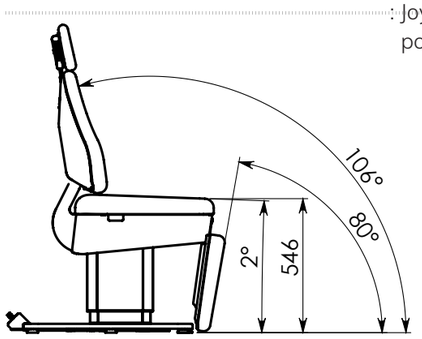

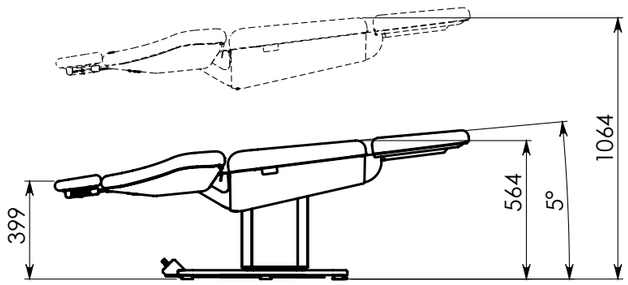

Selleries et couleurs

HEKA+ Patient Chair est livré avec un rembourrage Comfort, offrant un soutien optimal pour les patients.

Pour un confort encore plus grand, le modèle Comfort Premium, doté de rembourrage à mémoire de forme, est également disponible. Ce modèle s'adapte parfaitement au corps du patient, apportant douceur et soutien, idéal pour les traitements longs.

Le matériau de surface est proposé en trois variantes :

Les couleurs sont régulièrement mises à jour, alors consultez notre site web pour vérifier la disponibilité des teintes souhaitées.

Bio Balance

Composé à 80 % de matières premières naturelles et recyclables, fabriqué à partir d'énergie 100 % neutre en CO_2, réduisant ainsi l'empreinte carbone.

BB-001 Tea Berry	BB-003 Merlot	BB-004 Marsala	BB-006 Rose	BB-015 Olive Green
BB-020 Sage	BB-023 Atoll	BB-025 Stone Blue	BB-032 Cinder	BB-033 Gobi
BB-034 Concrete	BB-037 Antrachite Bio	BB-038 Black Bio		

Alcohol Resistant

Facile à nettoyer avec des désinfectants à base d'alcool, garantissant une hygiène optimale.

AR-002 Cherry	AR-011 Sun	AR-016 Dusty Olive	AR-017 Lime	AR-022 Deep Sea
AR-029 White	AR-030 Pearl	AR-031 Chestnut	AR-036 Antrachite	AR-039 Black

Trend Colours

Une large gamme de couleurs est disponible pour créer une atmosphère accueillante et confortable dans vos salles de traitement.

TC-007 Cyclame	TC-008 Orchidee	TC-009 Violett	TC-013 Karneol	TC-014 Orange Sun
TC-018 Apple Green	TC-019 Aqua	TC-021 Ocean	TC-026 Bleu	TC-027 Dolphin

HEKA
DENTAL®

Conçu et fabriqué dans notre propre usine au Danemark, HEKA+ Patient Chair reflète notre engagement en matière d'innovation, d'artisanat et de qualité.

Jetez un coup d'œil dans les coulisses de nos installations modernes et découvrez comment nous façonnons l'avenir des unités dentaires avec des solutions adaptées à vos besoins.

HEKA
Factory Tour

Nous pensons aux générations à venir

Heka Dental contribue à minimiser l'impact environnemental, puisque celui-ci est réduit son impact environnemental en créant des produits durables.

Nous avons fait le choix d'utiliser l'aluminium, dont le cycle de vie est supérieur à la plupart des métaux et nous favorisons l'utilisation de l'aluminium recyclable.

Dans le nouveau HEKA+ Patient Chair, grâce à l'utilisation d'aluminium produit avec une consommation d'énergie réduite, ainsi que des changements dans d'autres matériaux et la construction, nous avons réussi à réduire l'impact environnemental du fauteuil de plus de 40 % par rapport aux versions précédentes.

Nous travaillons en lien constant avec nos fournisseurs et collaborateurs afin de trouver ensemble des solutions visant à réduire nos besoins énergétiques dans notre processus de production.

Cette vision globale s'applique tant dans le transport de nos produits qu'en amont lors de la conception même de ces derniers.

Modèle et brevet en cours.
Sous réserve de modifications, d'erreurs d'impression et de nuances de couleurs.
33041 - 10/2026

Heka Dental A/S
Litauen Alle 4
DK-2630 Taastrup
T: +45 4332 0990
M: info@heka-dental.dk
heka-dental.fr

Homepage Facebook LinkedIn Instagram